臺南市第139期六甲區甲南自辦市地重劃區重劃會函

地　址：406臺中市北屯區同榮路31號
電　話：04-24264118　0978030138
聯絡人：丁 慧 華
電　郵：qaz0978030138@gmail.com

受文者：臺南市政府地政局

速別：
密等及解密條件：普通
發文日期：中華民國112年3月21日
發文字號：六甲甲南自劃字第112032157號
附件：第九次理事會會議紀錄乙份及附件1-2

主旨：檢送「臺南市第139期六甲區甲南自辦市地重劃區」第九次理事會會議紀錄，敬請　貴府准予備查，請　查照。

說明：依據「獎勵土地所有權人辦理市地重劃辦法」第17條規定辦理。

正本：臺南市政府
副本：本會理事會

112地政局3 22
1120304931

臺南市第139期六甲區甲南
自辦市地重劃區重劃會
第九次理事會　會議紀錄

臺南市第139期六甲區甲南自辦市地重劃區重劃會

中　華　民　國　112　年　3　月

臺南市第139期六甲區甲南自辦市地重劃區重劃會
第九次理事會　會議紀錄

一、時　　間：民國112年3月17日（星期五）上午10：00

二、地　　點：甲南活動中心（臺南市六甲區珊瑚路17巷2號之1）

三、出席人員：(詳如簽到簿)

四、主　　席：劉國賢

五、紀　　錄：丁慧華

六、主席報告：首先感謝各位理事於百忙之中撥空親自出席本次理事會。依據「獎勵土地所有權人辦理市地重劃辦法」第十四條規定，召開理事會時，應有理事四分之三以上之出席，出席理事三分之二以上同意行之；本次理事有六位出席已達法定開會人數，本席宣佈會議開始。

七、討論事項：

討論事項(一)：重劃區工程設計變更—新增汙水管線設計案。

辦　法：依據「獎勵土地所有權人辦理市地重劃辦法」第14條第7項規定。

說　明：

1、依據臺南市政府地政局110年12月23日南市地開字第1101514828號函，同意本重劃區報准開工後再納入汙水下水道管線變更設計辦理。

2、本重劃區申報112年1月31日開工，業經臺南市政府地政局112年2月6日南市地開字第1120174057號函同意備查在案。

3、相關汙水下水道管線設計書及工程預算，應於計算負擔總計表報核前，送請各該工程主管機關核定，始得發包施工。

4、設計完成之工程預算書圖如附件一，提請理事會審議後送臺南市政府地政局審查。

決　議：經討論，全體同意提送臺南市政府地政局審查。

討論事項(二)：申辦停工。

辦　法：依據「獎勵土地所有權人辦理市地重劃辦法」第 14 條第 7 項項規定。

說　明：

1、因臺南市政府審查汙水管線設計書圖需一定時間流程，因此需先向臺南市政府申請停工，待相關書圖審查完畢核准，再申報開工。

2、提請理事會決議後提送臺南市政府地政局申報停工。

決　議：經討論，全體同意提送臺南市政府地政局申報停工。

八、臨時動議：第九次理事會議中，二個討論事項均經過本次六名出席理事討論後，決議全數通過，相關提案之決議單為附件二，一併檢附提送臺南市政府地政局申請備查。

九、散　會。

臺南市第139期六甲區甲南自辦市地重劃區重劃會

第九次理事會　簽到簿

職稱	姓名	簽　　章	備　　註
理事長	劉國賢	劉國賢	
理事	劉西川	劉西川	
理事	高明仁	高明仁	
理事	陳秀真	陳秀真	
理事	陳庚金	陳庚金	
理事	梁豐裕	梁豐裕	
理事	陳松淵		請假
列席單位	臺南市政府	蔡亞庭、蔡佩珊、蘇妤恩	
列席單位			
列席單位			
列席單位			

台南市第139期六甲區甲南區甲南自辦市地重劃區重劃會第九次理事會會議佐證照片

附件一

臺南市第139期六甲區甲南自辦市地重劃區重劃會汙水管線設計圖說

臺南市第139期六甲區甲南自辦市地重劃區重劃會

中　華　民　國　112　年　3　月

臺南市第139期六甲區甲南自辦市地重劃區重劃會第一次變更設計明細表

填表日期：中華民國112年2月　日

工程名稱：臺南市第139期六甲區甲南自辦市地重劃區工程							工程案號				
項次	工程項目	說明	單位	單價	預算或合約估列		變更結果		增減金額		備註
					數量	金額	數量	金額	增加金額	減少金額	
壹.一.壬	污水工程										
壹.一.壬.1	明挖埋設，標稱管徑300mm，計畫道路，2.5m≦H<3.0m		M	5,400.00	0.00	0.00	50.00	270,000.00	270,000.00	0.00	
壹.一.壬.2	明挖埋設，標稱管徑300mm，計畫道路，3.0m≦H<3.5m		M	6,000.00	0.00	0.00	189.00	1,134,000.00	1,134,000.00	0.00	
壹.一.壬.3	明挖埋設，標稱管徑300mm，計畫道路，3.5m≦H<4.0m		M	6,600.00	0.00	0.00	194.00	1,280,400.00	1,280,400.00	0.00	
壹.一.壬.4	控制性低強度回填材料		M3	1,200.00	0.00	0.00	1,479.00	1,774,800.00	1,774,800.00	0.00	
壹.一.壬.5	平面式塑膠警示帶		M	20.00	0.00	0.00	433.00	8,660.00	8,660.00	0.00	
壹.一.壬.6	臨時擋土樁設施，鋼軌樁37kg/m，H<5.0M(L=7m)，雙側		M	2,000.00	0.00	0.00	433.00	866,000.00	866,000.00	0.00	
壹.一.壬.7	φ750mm人孔框蓋及安裝費		座	19,000.00	0.00	0.00	11.00	209,000.00	209,000.00	0.00	
壹.一.壬.8	(預鑄人孔，明挖，道路)，內徑120cm，3.0m≦H<4.0m		座	45,000.00	0.00	0.00	11.00	495,000.00	495,000.00	0.00	
壹.一.壬.9	沉水式不阻塞型抽水機(1HP,附著脫)		組	30,000.00	0.00	0.00	1.00	30,000.00	30,000.00	0.00	
壹.一.壬.10	φ80mm閘閥		只	3,000.00	0.00	0.00	1.00	3,000.00	3,000.00	0.00	
壹.一.壬.11	φ80mm逆止閥		只	3,000.00	0.00	0.00	1.00	3,000.00	3,000.00	0.00	
壹.一.壬.12	戶外型電表箱		組	30,000.00	0.00	0.00	1.00	30,000.00	30,000.00	0.00	
壹.一.壬.13	操作箱盤		組	20,000.00	0.00	0.00	1.00	20,000.00	20,000.00	0.00	
總計或接次頁											

計算人員

臺南市第139期六甲區甲南自辦市地重劃區重劃會第一次變更設計明細表

填表日期：中華民國112年2月　日

工程名稱：臺南市第139期六甲區甲南自辦市地重劃區工程							工程案號				
項次	工程項目	說明	單位	單價	預算或合約估列		變更結果		增減金額		備註
					數量	金額	數量	金額	增加金額	減少金額	
壹.一.壬.14	抽水井配管		式	30,000.00	0.00	0.00	1.00	30,000.00	30,000.00	0.00	
壹.一.壬.15	抽水井抽水管銜接費		式	5,000.00	0.00	0.00	1.00	5,000.00	5,000.00	0.00	
壹.一.壬.16	φ200mm溢流管埋設		式	10,000.00	0.00	0.00	1.00	10,000.00	10,000.00	0.00	
壹.一.壬.17	自主檢查，TV檢視費		M	370.00	0.00	0.00	433.00	160,210.00	160,210.00	0.00	
壹.一.壬.18	保固期，TV檢視費		M	370.00	0.00	0.00	433.00	160,210.00	160,210.00	0.00	
壹.一.壬.19	工程驗收，TV檢視費		M	370.00	0.00	0.00	433.00	160,210.00	160,210.00	0.00	
壹.一.壬.20	完成後試驗，漏水試驗		式	50,000.00	0.00	0.00	1.00	50,000.00	50,000.00	0.00	
壹.一.壬.21	施工照相及攝(錄)影		式	20,000.00	0.00	0.00	1.00	20,000.00	20,000.00	0.00	
壹.一.壬.22	施工測量		式	20,000.00	0.00	0.00	1.00	20,000.00	20,000.00	0.00	
壹.一.壬.23	污水管線系統GIS(含竣工資料)資料建置費		式	20,000.00	0.00	0.00	1.00	20,000.00	20,000.00	0.00	
壹.一.壬.24	交通維持費(含路證申請)		式	50,000.00	0.00	0.00	1.00	50,000.00	50,000.00	0.00	
壹.一.壬.25	鄰近建築物及構造物之保護		式	15,000.00	0.00	0.00	1.00	15,000.00	15,000.00	0.00	
壹.一.壬.26	地下管線試挖		式	15,000.00	0.00	0.00	1.00	15,000.00	15,000.00	0.00	
壹.一.壬.27	施工中抽排水費		式	30,000.00	0.00	0.00	1.00	30,000.00	30,000.00	0.00	
	小計					0.00		6,599,490.00	6,599,490.00	0.00	
總計或接次頁											

計算人員

污水工程一般說明：

1. 承包商於投標前應自行勘查工地，對工地位置、路線及工地環境等應充分了解，且對於施工中可能遭遇之困難及安全問題均應自行採取因應措施，所需相關費用已列入施工費中，不另計價。
2. 圖示之擋土設施及支撐系統僅供參考，施正廠商須依現地環境及施工安全需求，於施工計畫中另提擋土及支撐計畫送審，並視工作性及安全性自行調整及變更支撐材料，不另計價。
3. 有關本工程沿線及鄰近之地上物、地下埋設物，施工前承包商應自行調查、探勘，試挖其確實位置以免施工時挖損，其所需保護、探勘、試挖，所需相關費用已列入施工費中，承包商不得以任何理由要求加價。
4. 本工程除圖上註明者外，係依投標須知補充說明及施工規範內有關規定辦理，如有未盡事宜依工程司指示辦理。
5. 承包商應於施工前校核設計圖中所有尺寸、高程、構造、材料與位置，如發現有矛盾或不符之處，應報請工程司解釋處理，污水管線佈設位置、高程與各部尺寸、交角以及其銜接各部，承包商亦應校核實地情況，若與現場實地情況不符或無法配合之處，亦應報請工程司指示調整，其所需費用已包含於施工費內不另計價，另人孔及陰井位置原則以圖示為主，如現場實地情況不符或無法配合之處，亦應報請工程司指示調整。
6. 人孔設施位置可由工程司依管實際長度及施工現場實際需要在不影響接入管接入情況下儘量調整取整支管長施作。
7. 本工程係屬連工帶料方式發包，所提供工程圖說內之地質資料、測量結果、人孔、工作井擋土結構及措施等均僅供參考，投標廠商對於本工程設計內容與契約條款均應充分了解，並於得標後施工前自行辦理調查探勘、地質調查、試鑽及試挖，充分調查工地現況以明瞭地下埋設物之確實位置，以免施工時挖損，其所需保護及探勘試挖費用已列入施工費內，得標後應負責完成本工程完整之功能，不得因地質條件與業主提供有差異而要求調整合約金額。
8. 本設計圖所定之管線及人孔等相關設施位置，如因現場地下管線或其他障礙物阻礙時，得經工程司確認同意後做適當之移動，並於完工後將實際施工位置標示於竣工圖上。
9. 本設計圖所定之管線及人孔設施高程原則依據設計圖高程施作，惟實際施作時，人孔需與現地路面高度齊平，陰井需與鄰近道路高程齊平，人孔與陰井以實際埋深對應計價級距計價。
10. 本工程於汛期期間應配合相關工地防災減災之作業規定辦理。
11. 人孔分段查驗項目除甲方及工程司另有要求外，至少應包括漏水試驗、小管徑管線管道閉路電視檢視、人孔及管渠深度等項目。
12. 本案道路段分支管線φ300mm採用聚氯乙烯塑膠硬質管(PVCP)，相關規格依CNS1298規定，採B級管、管材為橘紅色。

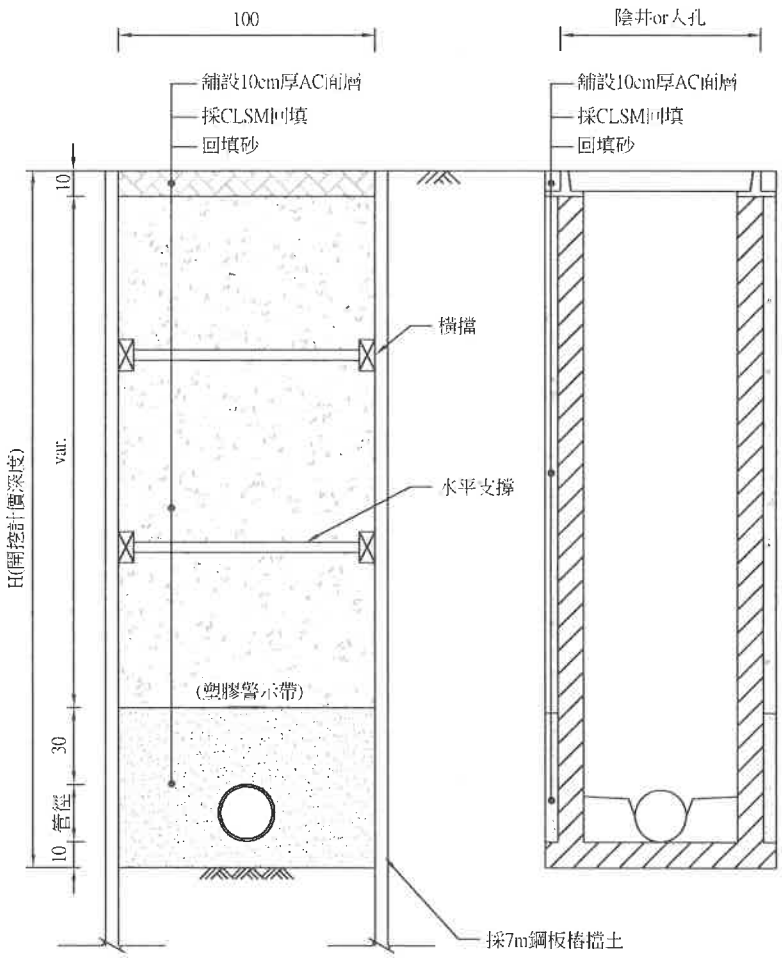

污水管線開挖示意圖

N.T.S. U=cm

塑膠警示帶示意圖

N.T.S. U=cm

備註：
1.警示帶樣式僅供參考，承包商可自行選用警示字樣及圖示。
2.材質：以具有柔軟之良質聚乙烯(PE)製成。

<業主>
臺南市六甲區甲南自辦市地重劃區重劃會

<工程名稱>
臺南市六甲區甲南自辦市地重劃區重劃工程

<圖名>
污水工程一般說明、
污水管線開挖示意圖、
塑膠警示帶示意圖

變更日期	圖號	修改內容	負責人	審核

<設計單位>
吳宜霖土木水利測量技師事務所

<簽章>

核准	日期
校核	審定
會核	
繪圖	設計
工程圖號	
單位:	圖號 S-1

污水系統分支管平面圖

S=1/1000 U=m

<業主>

臺南市六甲區甲南自辦市地重劃區重劃會

<工程名稱>

臺南市六甲區甲南自辦市地重劃區重劃工程

<圖名>

污水工程一般說明、污水管線開挖示意圖、塑膠警示帶示意圖

修改內容	

<設計單位>

吳宜霖土木水利測量技師事務所

<簽章>

核准	日期
校核	審定
會核	
繪圖	設計
工程圖號	
單位:	圖號 S-2

管段人孔編號		住宅區面積 (ha)	本管收集污水量 (CMD)			入滲量 (CMD)		總污水量 (CMD)		管線			地面高程 (m)		管底高程 (m)		覆土深 (m)		平均			尖峰			設計水深			滿管	
上游	下游		平均污水量	尖峰係數	尖峰污水量	本管	累計	累計平均量	累計尖峰量	管徑 (mm)	管長 (m)	坡度 (%)	上游	下游	上游	下游	上游	下游	流量 (CMD)	流速 (m/s)	水深比	流量 (CMD)	流速 (m/s)	水深比	流量 (CMD)	流速 (m/s)	水深比	流量 (CMD)	流速 (m/s)
A01	A02	0.0425	1.90	3.02	5.73	0.28	0.28	2.18	6.02	300	46.6	0.50	26.31	26.16	22.58	22.35	3.73	3.81	2.18	0.11	0.02	6.02	0.14	0.03	2560.06	0.84	0.50	5120.13	0.84
A02	A03	0.2105	9.39	2.33	21.92	1.41	1.69	13.26	29.63	300	45	0.50	26.16	25.49	22.35	22.12	3.81	3.37	13.26	0.18	0.04	29.63	0.23	0.06	2560.06	0.84	0.50	5120.13	0.84
A04	A03	0.3080	13.74	2.18	29.97	2.06	3.04	24.32	50.29	300	50	0.50	25.40	25.49	22.37	22.12	3.03	3.37	24.32	0.22	0.05	50.29	0.27	0.07	2560.06	0.84	0.50	5120.13	0.84
A05	A04	0.1470	6.56	2.49	16.30	0.98	0.98	7.54	17.28	300	50	0.50	25.12	25.40	22.62	22.37	2.50	3.03	7.54	0.15	0.03	17.28	0.20	0.04	2560.06	0.84	0.50	5120.13	0.84
A03	A06	0.0629	2.81	2.86	8.01	0.42	5.16	45.54	93.09	300	35	0.50	25.49	25.37	22.12	21.95	3.37	3.43	45.54	0.26	0.07	93.09	0.33	0.10	2560.06	0.84	0.50	5120.13	0.84
A06	A09	0.2267	10.11	2.30	23.30	1.52	6.67	62.33	123.06	300	32.7	0.50	25.37	25.25	21.95	21.78	3.43	3.47	62.33	0.29	0.08	123.06	0.35	0.11	2560.06	0.84	0.50	5120.13	0.84
A07	A08	0.1161	5.18	2.59	13.40	0.78	0.78	5.95	14.18	300	52.2	0.50	26.04	25.86	22.29	22.03	3.75	3.83	5.95	0.14	0.03	14.18	0.19	0.04	2560.06	0.84	0.50	5120.13	0.84
A08	A09	0.1351	6.03	2.52	15.20	0.90	1.68	13.66	31.05	300	50	0.50	25.86	25.25	22.03	21.78	3.83	3.47	13.66	0.19	0.04	31.05	0.23	0.06	2560.06	0.84	0.50	5120.13	0.84
A10	A09	0.4014	17.90	2.08	37.24	2.69	2.69	20.59	39.93	300	44	0.50	24.90	25.25	22.00	21.78	2.90	3.47	20.59	0.21	0.05	39.93	0.25	0.06	2560.06	0.84	0.50	5120.13	0.84
A09	A11	0.0323	1.44	3.14	4.52	0.22	11.26	109.27	209.82	300	27.6	0.50	25.25	25.05	21.78	21.64	3.47	3.41	109.27	0.34	0.10	209.82	0.42	0.14	2560.06	0.84	0.50	5120.13	0.84

φ300mm分支管水理計算表

<業主>
臺南市六甲區甲南自辦市地重劃區重劃會

<工程名稱>
臺南市六甲區甲南自辦市地重劃區重劃工程

<圖名>
污水工程一般說明、污水管線開挖示意圖、塑膠警示帶示意圖

<設計單位>
吳宜霖土木水利測量技師事務所

<簽章>

核准	日期
校核	審定
會核	
繪圖	設計
工程圖號	
單位:	圖號 S-3

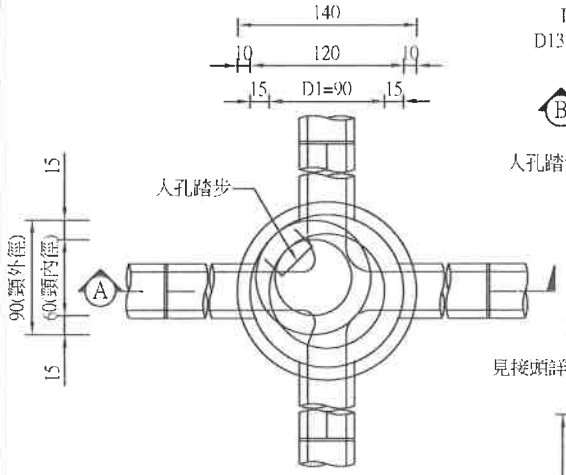

預鑄人孔平面圖

S=1/20 U=cm

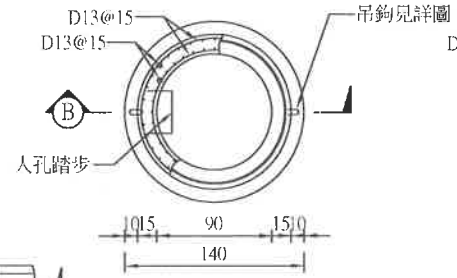

預鑄人孔底座平面圖

S=1/20 U=cm

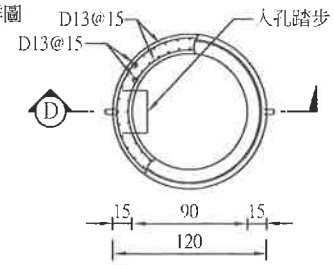

人孔短管平面圖

S=1/20 U=cm

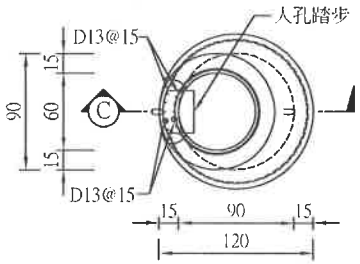

大小頭平面圖

S=1/20 U=cm

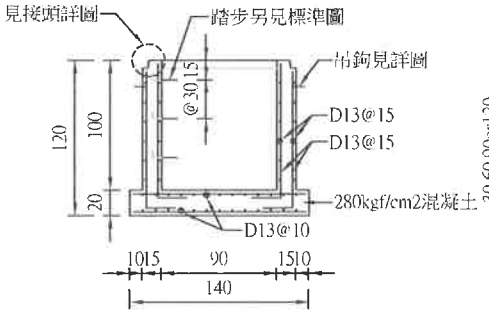

B-B剖面圖

S=1/20 U=cm

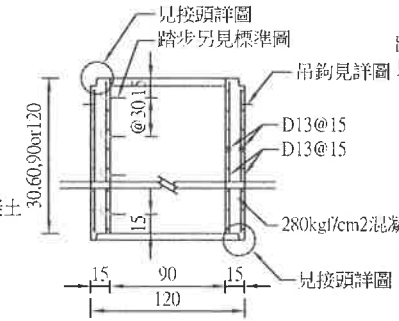

D-D剖面圖

S=1/20 U=cm

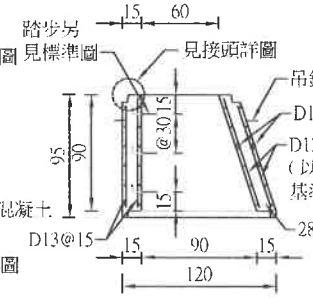

C-C剖面圖

S=1/20 U=cm

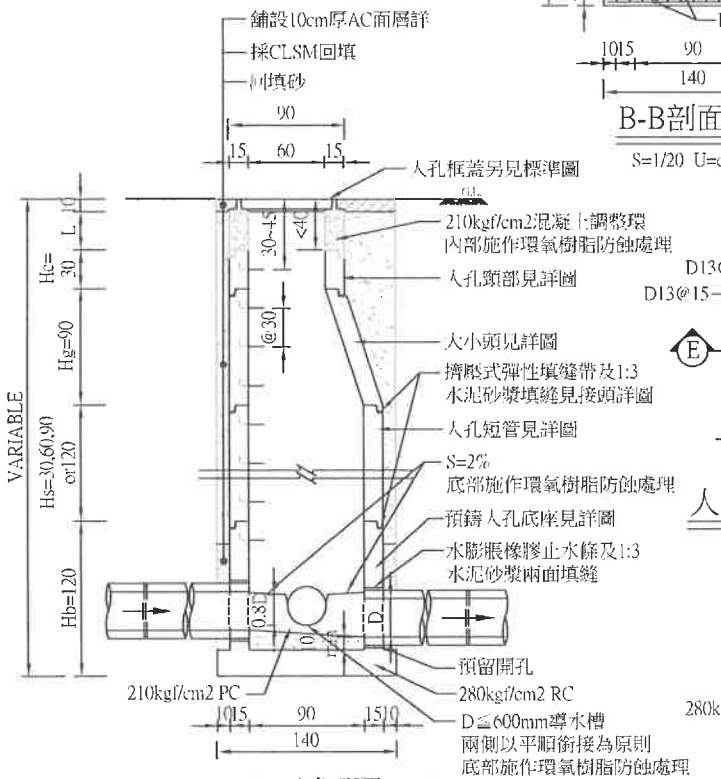

A-A剖面圖

S=1/20 U=cm

註：
L<10cm時，PC調高度
L＝10cm時，D13乙層豎筋，鋼筋D13@15cm
L＝20cm時，採用20公分高之預鑄人孔頸部

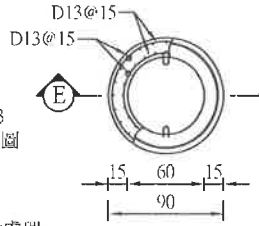

人孔頸部平面圖

S=1/20 U=cm

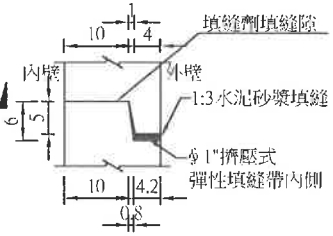

接頭詳圖

S=1/4 U=cm

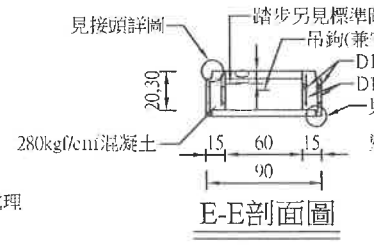

E-E剖面圖

S=1/20 U=cm

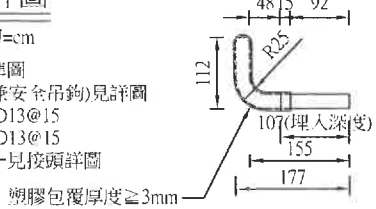

吊鉤示意圖

S=1/1 U=mm

附註：

1. 本工程之預鑄人孔須委託水泥製品廠製作，乙方於製作前應先檢測並核算地面標高與管線高程之值，據以決定人孔短管之數量，短管之搭配以優先採用較長者為原則，如核算出之人孔深度無法容納圖示之人孔框蓋、大小頭及人孔底座時，則人孔底座之高度應予彈性減少至能容納為止，並於工廠內製造時即予修正，不得在現場再後修正，其金額已包含於契約總價內，不另計價。
2. 混凝土應以第II型卜特蘭水泥澆置，除另行詳明者，其第28天齡期之規定抗壓強度為280kgf/cm。
3. 鋼筋應符合CNS 560 A2006規定，嚴禁使用水率鋼筋，其中D16(含)以下採用SD 280，D19(含)以上採用SD 420W。
4. 吊鉤位置得視現況需要調整。
5. 本結構物於施工期間未回填以前須保持地下水位至底版面以下。
6. 本工程結構物四周外為之回填與搗實工作，須四面同時進行，且四周回填料高度差不得大於30公分，以避免牆身產生受力不良情形。
7. 預鑄人孔與管線銜接處之開孔應依設計圖所示管線高程位置，於澆置混凝土時預留，其尺寸應依管線外徑換算，如因故未予預留時，須以特製之鑽孔頭切取，不得以鑿除後再修補的方式開孔。

組件名稱	尺度許可誤差，mm				
	內徑	高度		厚度	
頸部、大小頭短管、底座	±4	+10	-5	+4	-2
底座底板	-	+10	-0	-	-

<業主>
臺南市六甲區中南自辦市地重劃區重劃會

<工程名稱>
臺南市六甲區中南自辦市地重劃區重劃工程

<圖名>
污水人孔詳圖

次數	日期	修改內容	核准	繪圖

<設計單位>
吳宜霖土木水利測量技師事務所

<簽章>

核准	日期
校核	審定
會核	
繪圖	設計
工程圖號	
單位:	圖號 S-4

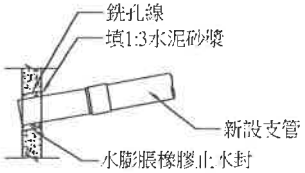

新設支管切洞及人孔(或陰井)復原示意圖

N.T.S. U=cm

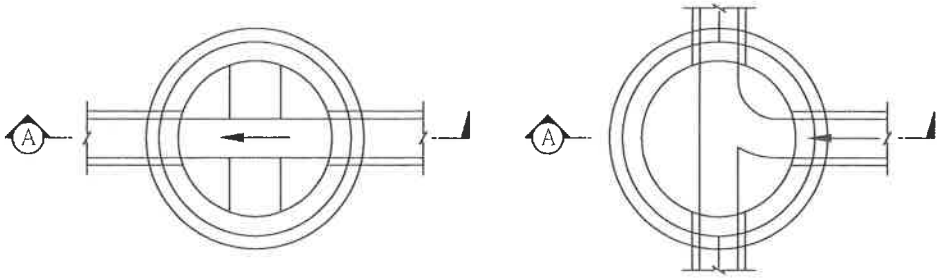

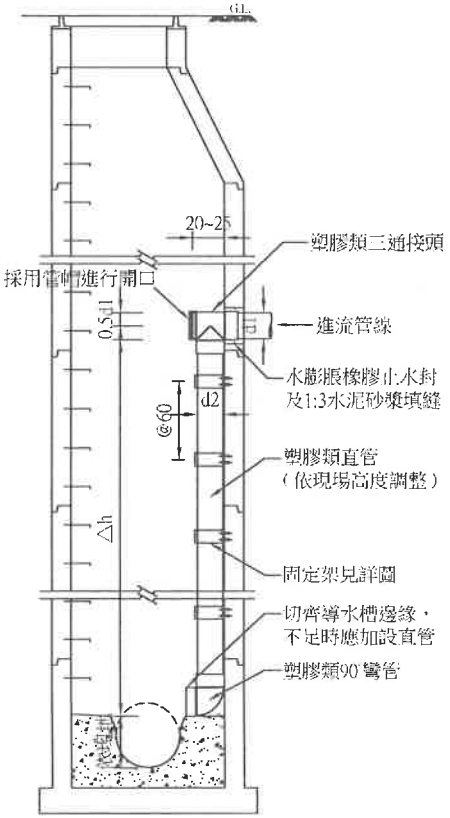

內部跌落設施示意圖

S=1/40 U=cm

固定架示意圖

N.T.S. U=cm

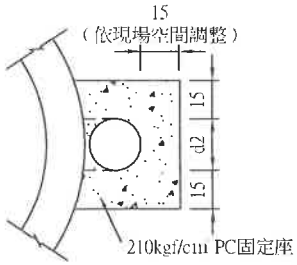

固定座示意圖

N.T.S. U=cm

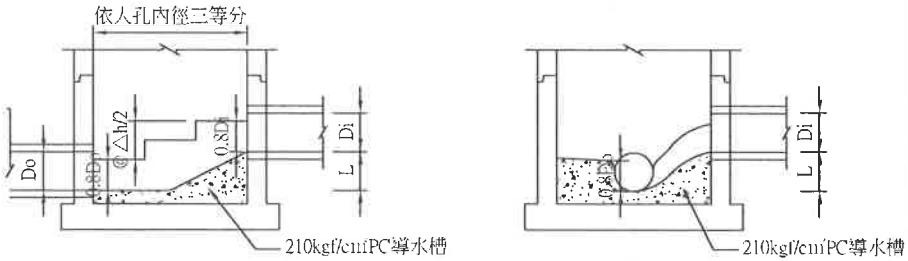

A-A斷面圖

B-B斷面圖

導水槽示意圖(適用於20<L<△h)

N.T.S. U=cm

進流管線 d1(標稱管徑) (mm)	跌落管/板 d2 (mm)	擴口 d3 (mm)	固定座 h (cm)	最小安裝落差 △h (cm)	外跌落設施 材質	內跌落設施 材質	膨脹螺栓 材質	尺寸	長度
200	200	100	60	75	塑膠類管	塑膠類管	SUS 304	M10	≧人孔壁厚1/2,≦2/3

註：擴口(d3)適用於跌落板。

備註：

1.落差（△h）係指"入流管管底"與"底座導流導槽槽頂"落差。

2.當上列管徑管線接入人孔其落差大（等）於表上所列△h值，則必須設置跌落設施。

3.本圖示內跌落設施，乙方可自行開發，並對使用材料、結構及水流影響詳加核算，提送甲方及工程司審查，經同意後據以施工。惟其構造標準不得低於本設計圖標準，本工作項目為責任施工，乙方因工程施工不良或強度不足而發生任何事故概由其負責，與甲方無關。

4.重劃區內採內跌落設施銜接，重劃區外接入既有人孔採外跌落設施銜接。

<業主>
臺南市六甲區甲南自辦市地重劃區重劃會

<工程名稱>
臺南市六甲區甲南自辦市地重劃區重劃工程

<圖名>
污水人孔內部跌落設施、污水人孔導水槽示意圖

次數	日期	修改內容	簽核	簽名

<設計單位>
吳宜霖土木水利測量技師事務所

<簽章>

核准	日期
校核	審定
會核	
繪圖	設計
工程圖號	
單位:	圖號 S-5

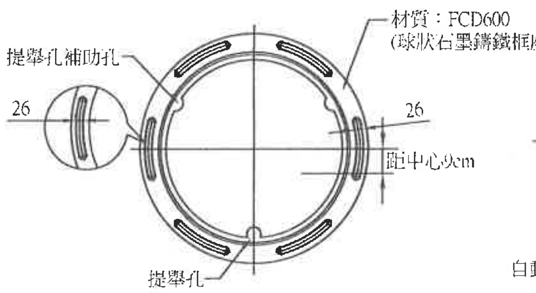

框座正面圖

N.T.S. U=mm

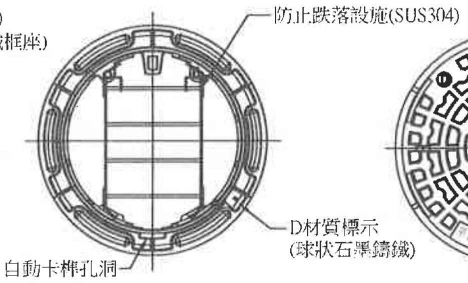

防止墜落裝置示意圖

N.T.S. U=mm

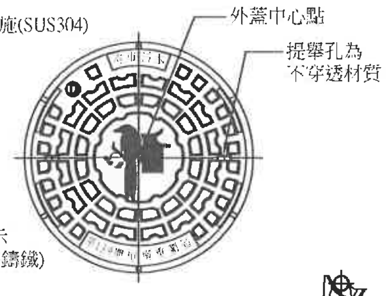

框蓋正平面圖

N.T.S. U=mm

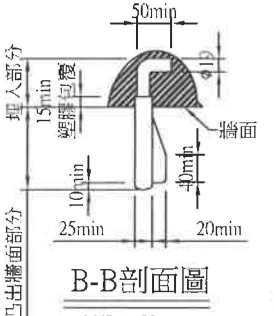

B-B剖面圖

N.T.S. U=mm

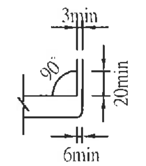

A-A剖面圖

N.T.S. U=mm

卡榫示意圖

N.T.S. U=mm

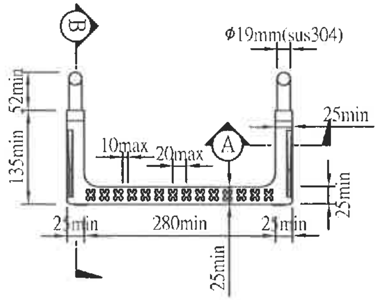

塑膠包覆人孔踏步詳圖

N.T.S. U=mm

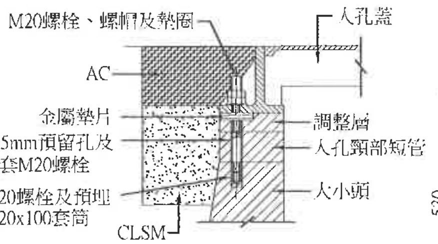

人孔與框蓋施工示意圖

N.T.S. U=mm

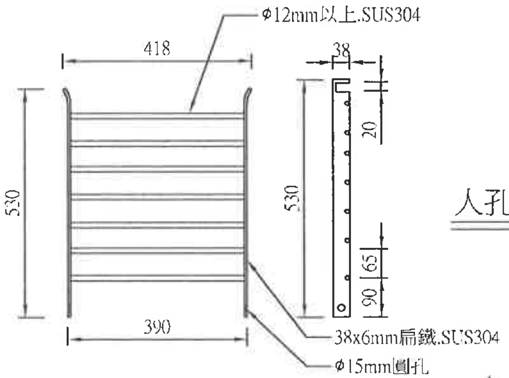

1.點焊部位表面均需電鍍處理。
2.各部位尺寸不得小於設計圖上所標示尺寸。
3.外觀型式僅供參考，依送審核可通過為驗收標準。

750不鏽鋼防墜格柵示意圖

N.T.S. U=mm

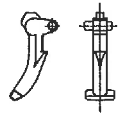

人孔鑄鐵框蓋連結扣件示意圖

N.T.S. U=mm

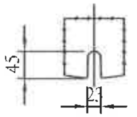

提舉孔示意圖

N.T.S. U=mm

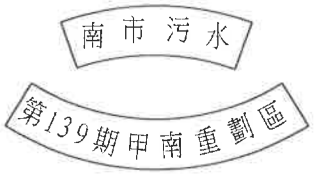

圖樣凸3~4mm

框蓋標誌詳圖

N.T.S. U=mm

框蓋圖示放大示意圖

N.T.S. U=mm

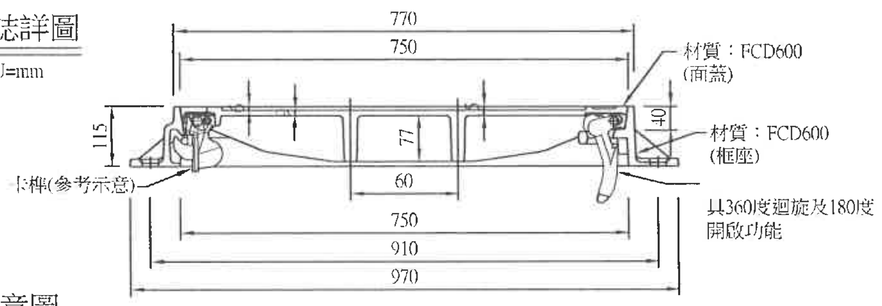

人孔鑄鐵框蓋施工示意圖

N.T.S. U=mm

備註：

1.本圖蓋及蓋座之型式及尺寸除下述特別說明者外，其餘僅供參考，施工廠商於施工前，須依施工規範規定，提送相關資料，其功能及檢驗須符合合約規定。

(1)蓋及蓋座之接觸面應以車床及切削加工機等機械車"刨"平，使確實吻合，且開閉容易，各個體之外緣亦應倒角，避免傷人，且人孔框蓋與框座之加工斜度並為10度。

(2)外蓋正面蓋徽之樣式、尺寸、標誌及合約編號位置須依本圖規格製作，以利判讀。

(3)外蓋正面中心點之樣式、尺寸及位置須依本圖規格製作，以利GIS資料庫量測製作。

(4)蓋座底部外緣預留錨定螺栓孔6孔以上，相等孔距。

(5)提舉孔必須採用不穿透式方式，避免雨水流入。

(6)人孔蓋須具有格柵防止墜落設施、壓力放除排氣耐揚壓性能及不跳動等附加功能。

2.外蓋正面應於明顯適當位置以凸字加鑄"D"字樣，以表示材質為球狀石墨鑄鐵，材料應符合國家標準CNS2869 B2118中FCD600之標準檢驗。

3.施工廠商於本工程所使用之產品，倘涉及專利品或專利性施工方法，具有侵害第三人合法權益時，應由施工廠商負責及承擔一切法律責任，與業主無涉。

4.人孔蓋正面花紋樣式須依業主核定之最新人孔圖案製造，所需費用已計入工程費內，施工廠商不得藉此要求加價。

5.人孔框蓋之卡榫，連接扣件及提舉孔之型式僅供參考，施工廠商得提供相關製造圖，經甲方及工程司審查核可後方得施作。

6.本工程人孔蓋需具防止濕滑、掉落、上浮、輾壓、噪音、防止非法投棄異物、雨水及砂土滲入、臭氣外溢等功能。

7.人孔蓋及蓋座間須設置有開閉方便之連接扣件裝置，且可180度開啟和360度旋轉功能，並需設置有防止上浮、防彈跳等裝置; 此外，防墜落設施之格柵材質為SUS304，其餘檢試驗標準悉依據CNS15536規定辦理。

<業主>
臺南市六甲區甲南自辦市地重劃區重劃會

<工程名稱>
臺南市六甲區甲南自辦市地重劃區重劃工程

<圖名>
污水人孔鑄鐵蓋詳圖

次數日期	修改內容	核定人員

<設計單位>
吳宜霖土木水利測量技師事務所

<簽章>

核准	日期
校核	審定
會核	
繪圖	設計
工程圖號	
單位:	圖號 S-6

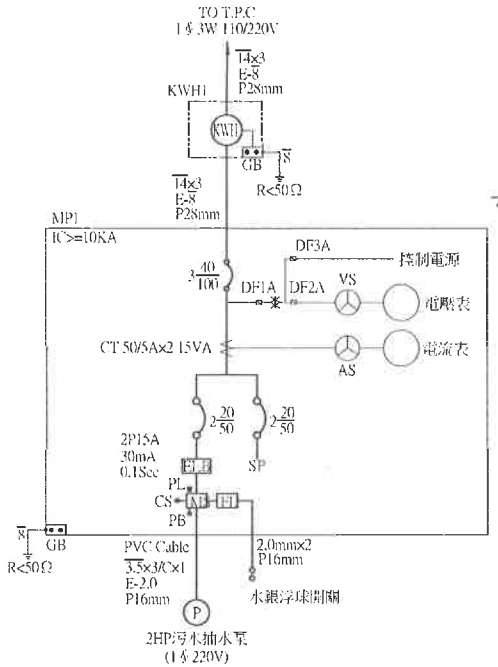

污水泵浦單線圖

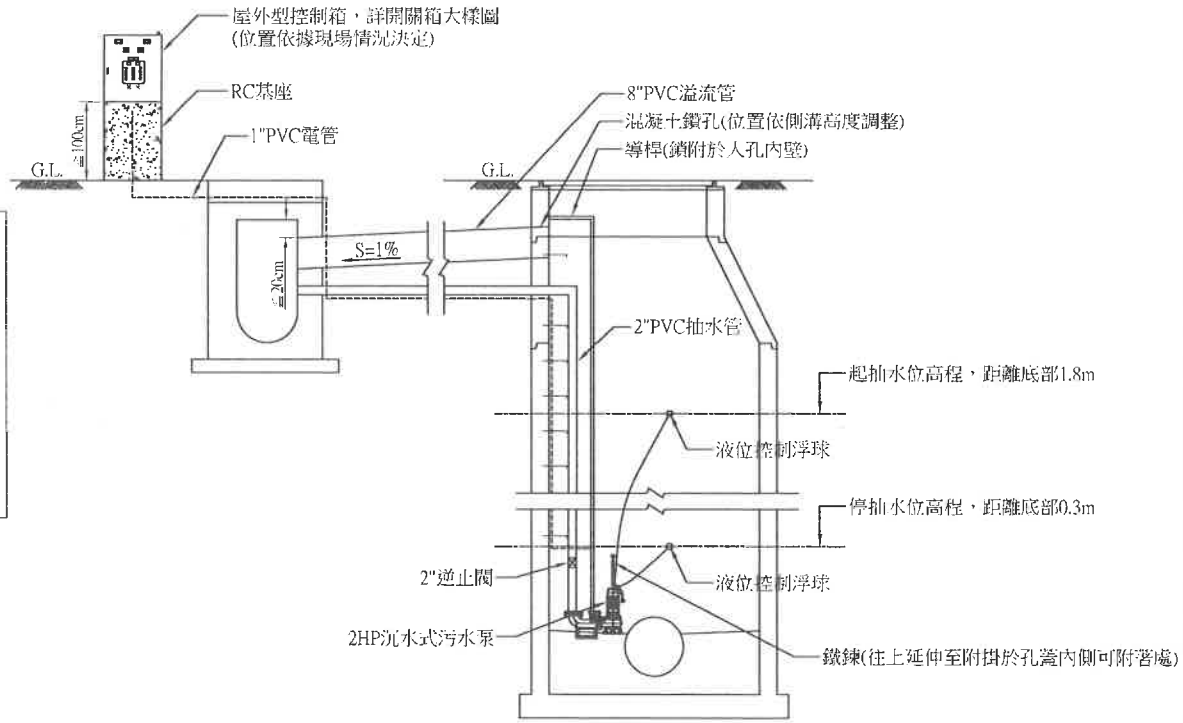

人孔溢流管及污水泵安裝示意圖

N.T.S. U=mm

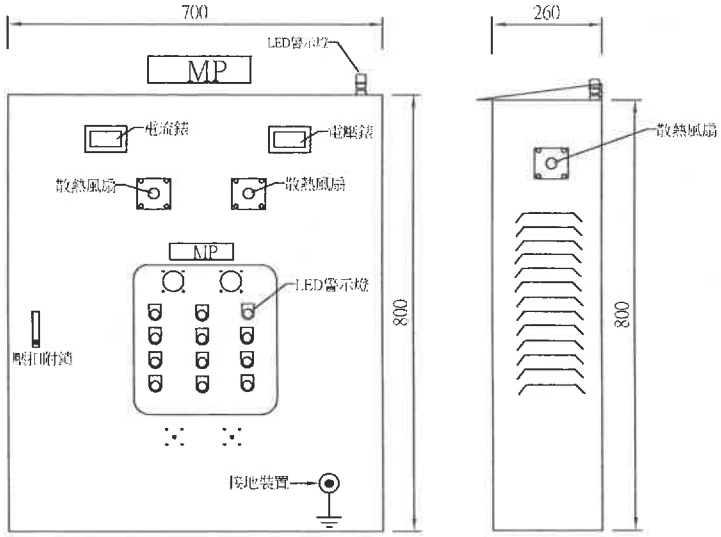

污水泵浦機電開關箱示意圖

N.T.S. U=mm

泵浦安裝說明：

1.溢流管及抽水泵施設於末端人孔編號A11處。

2.抽水泵、液位控制浮球及溢流管佈設高程以設計圖為原則，承包商應於施工前檢送詳細施工圖後施作。

3.安裝方式：

(1)考慮人孔位置，決定適當位置，方便配管、電纜固定及泵浦吊取。

(2)確保基礎水平，避免導軌傾斜，導至泵浦無法正確結合。

(3)安裝著脫固定架時，應確保導軌或導桿垂直。

(4)配管至側溝。

(5)調整浮球（液位控置）位置。

(6)將泵浦結合之著脫配合座，放進導桿位置。

(7)緩慢將泵浦降至著脫本體，保持垂直；結合後應試拉兩三次，以確保安裝妥當，並檢查鍊條與電纜有無卡在結合面上，並將其固定於適當位置，過長拖底之鍊條與電纜，有可能被泵浦吸入，造成泵浦故障損壞。

4.操作方式:本抽水泵為利用液位控制浮球於起抽水位(H.W.L)時開始自動抽水，並於停抽水位(L.W.L)停止抽水，保養操作時，先打開孔蓋，測試液位控制浮球有無可驅動抽水功能，如有故障，則拉鐵鍊將抽水泵拉出維修。

5.其餘規定詳參施工規範沉水式抽水泵浦。

控制盤單線圖說明：

1.線路配置僅供參考，承包商須自行檢核繪製單線圖。

2.線路配置依電工法規安全距離施作，相序顏色區分一致，控制線路顏色須依工業配線規定施作。

3.控制盤功能應可切換自動及手動控制。

4.控制盤須設置馬達啟動、馬達停止、馬達故障、高液位警報等狀態警示燈。

5.控制盤功能以文字說明為主，控制路線圖僅供參考。

開關箱說明：

1.開關箱設置位置依業主指示，承包商須自行施作箱體RC基座，箱體距地面至少須100cm以上。

2.開關箱尺寸形式僅供參考，承包商得依實際需求及現地空間調整開關箱尺寸。

3.箱體材質採SUS304不銹鋼板烤漆，屋外防水型，厚度2.0mm以上。

<業主>

臺南市六甲區甲南自辦市地重劃區重劃會

<工程名稱>

臺南市六甲區甲南自辦市地重劃區重劃工程

<圖名>

污水泵溢流管示意圖、
沉水泵單線圖、
污水泵機電開關箱示意圖

次數	日期	修改內容	修改	核准

<設計單位>

吳宜霖土木水利測量技師事務所

<簽章>

核准	日期
校核	審定
會核	
繪圖	設計
工程編號	
單位:	圖號 S-7

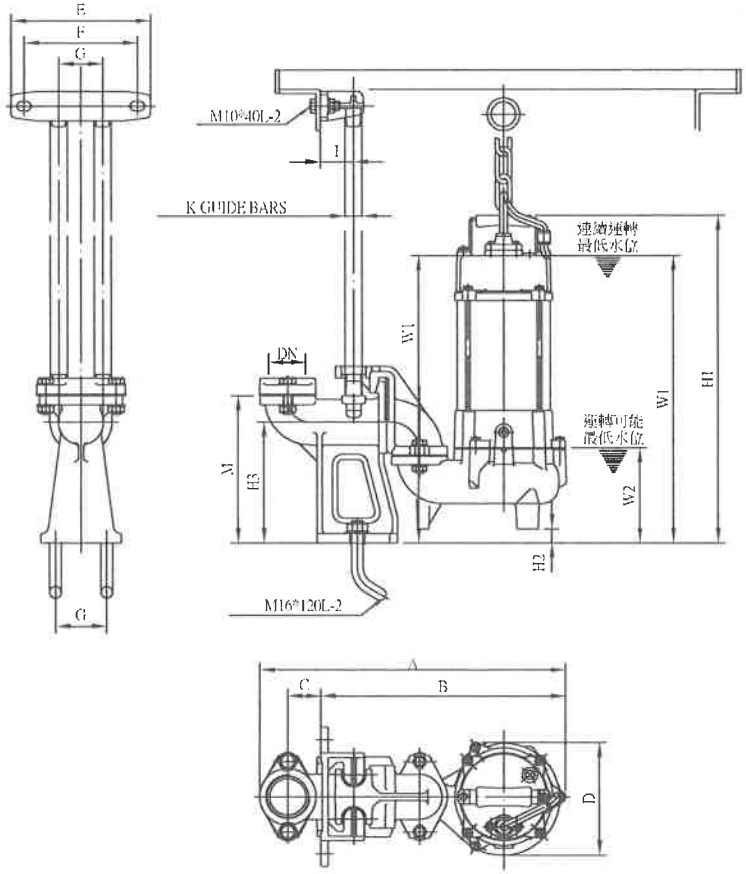

口徑	A	B	C	D	E	F	G	I	J	K	M	W1	W2	H1	H2	H3
50	418	334	45	154	190	155	60	50	70	3/4"	201	391	128	445	19	165

污水泵浦尺寸圖

N.T.S. U=mm

備註：
1.污水泵浦型式僅供參考，承包商須先提送送審資料，並經監造單位及業主審核後方可進場施作。
2.污水泵浦須滿足馬力1HP及揚程5m之需求。

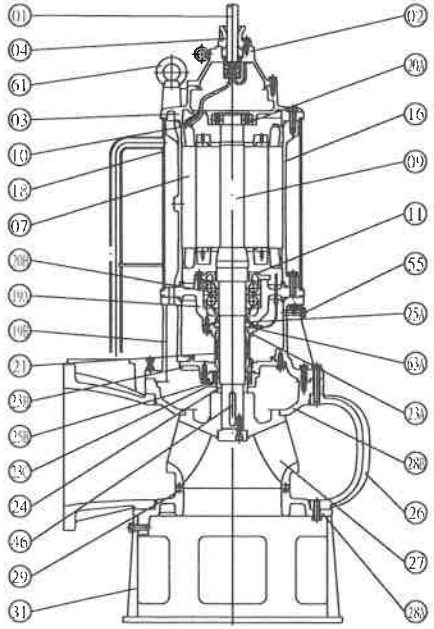

件號	名稱	材質	數量	備註
01	電纜線	2PNCT	1	
02	電纜基座	FC-200	1	
03	上蓋	FC-200	1	
04	電纜線鎖緊蓋	FC-200	1	
07	定子繞組		1	
09	軸心（附轉子）	SUS420J	1	
10	電動機保護裝置		3	
11	軸承固定蓋	FC-200	1	
16	馬達框架	FC-200	1	
17	潤滑油	lubricating oil	1	
18	冷卻外罩	SS41	1	
19A	軸承座	FC-200	1	
19B	油室	FC-200	1	
20A	上軸承	SUS304	1	
20B	下軸承	SUS304	1	
21	軸封	SiC VS SiC	1	雙機械軸封
23A	上軸封座	FC-200	1	

件號	名稱	材質	數量	備註
23B	下軸封座	FC-200	1	
23C	油封座	FC-200	1	
24	油封套筒	SUS420J	1	
25A	油封（S C 型）	NBR	1	
25B	油封(TCNAP3932B)	NBR	2	
26	罩殼	FC-200	1	
27	葉輪	FC-200	1	硬化鑄鐵
28A	罩殼蓋	FC-200	1	
28B	上罩殼蓋	FC-200	1	
29	葉輪襯套	SUS304	2	
31	過濾器	SS41	1	
46	平鍵	SUS304	1	
47	迫緊（一台份）		1	
55	注油孔螺絲	SUS304	1	
61	白鐵鍊（附O型吊環）	SUS304	3	
63	浸水檢知器導線		2	

污水泵浦構造材質圖

N.T.S. U=mm

<業主>
臺南市六甲區中南自辦市地重劃區重劃會

<工程名稱>
臺南市六甲區中南自辦市地重劃區重劃工程

<圖名>
污水泵浦詳圖

次數	日期	修改內容	原圖號	新圖號

<設計單位>
吳宜霖土木水利測量技師事務所

<簽章>

核准	日期
校核	審定
會核	
繪圖	設計
工程圖號	
單位:	圖號 S-8

附件二

臺南市第139期六甲區甲南自辦市地重劃區重劃會第九次理事會會議提案表決單

臺南市第139期六甲區甲南自辦市地重劃區重劃會

中　華　民　國　112　年　3　月

臺南市第139期六甲區甲南自辦市地重劃區重劃會
第九次理事會　決議單

★決議事項一：重劃區工程設計變更—新增汙水管線設計案。

決　議：(請於同意或不同意欄位簽名)

同意提案追認	劉國榮
不同意提案追認	

★決議事項二：申辦停工。

決　議：(請於同意或不同意欄位簽名)

同意提案追認	劉國榮
不同意提案追認	

臺南市第139期六甲區甲南自辦市地重劃區重劃會
第九次理事會　決議單

★決議事項一：重劃區工程設計變更—新增汙水管線設計案。

決　議：(請於同意或不同意欄位簽名)

同意提案追認	劉[illegible]
不同意提案追認	

★決議事項二：申辦停工。

決　議：(請於同意或不同意欄位簽名)

同意提案追認	劉[illegible]
不同意提案追認	

臺南市第139期六甲區甲南自辦市地重劃區重劃會
第九次理事會　決議單

★決議事項一：重劃區工程設計變更—新增汙水管線設計案。

決　議：(請於同意或不同意欄位簽名)

同意提案追認	高明仁
不同意提案追認	

★決議事項二：申辦停工。

決　議：(請於同意或不同意欄位簽名)

同意提案追認	高明仁
不同意提案追認	

臺南市第139期六甲區甲南自辦市地重劃區重劃會
第九次理事會　決議單

★決議事項一：重劃區工程設計變更—新增汙水管線設計案。

決　議：(請於同意或不同意欄位簽名)

同意提案追認	陳秀真
不同意提案追認	

★決議事項二：申辦停工。

決　議：(請於同意或不同意欄位簽名)

同意提案追認	陳秀真
不同意提案追認	

臺南市第139期六甲區甲南自辦市地重劃區重劃會
第九次理事會　決議單

★決議事項一：重劃區工程設計變更—新增汙水管線設計案。

決　議：(請於同意或不同意欄位簽名)

同意提案追認	同意提案追認 陳[illegible]
不同意提案追認	

★決議事項二：申辦停工。

決　議：(請於同意或不同意欄位簽名)

同意提案追認	陳[illegible]
不同意提案追認	

臺南市第139期六甲區甲南自辦市地重劃區重劃會
第九次理事會　決議單

★決議事項一：重劃區工程設計變更—新增汙水管線設計案。

決　議：(請於同意或不同意欄位簽名)

同意提案追認	李瑞洲
不同意提案追認	

★決議事項二：申辦停工。

決　議：(請於同意或不同意欄位簽名)

同意提案追認	李瑞洲
不同意提案追認	